Schaltbild und Layout „LED-Verteiler“

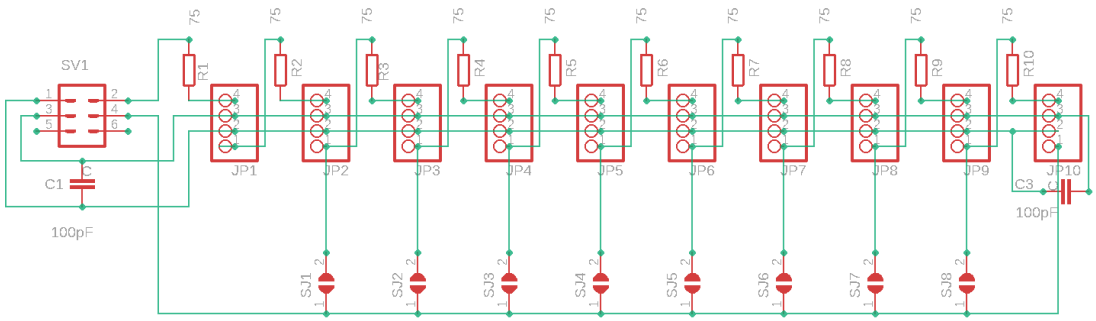

75 Ohm (alle R)
100pF (alle C)
Alle Kontakte im Rastermaß 2,54 mm

Wenn weniger als 10 LEDs an das Board
Angeschlossen werden, muß derLötpad
Neben der letzten LED gebrückt werden,
Damit das Signal DOUT zurück geführt wird!

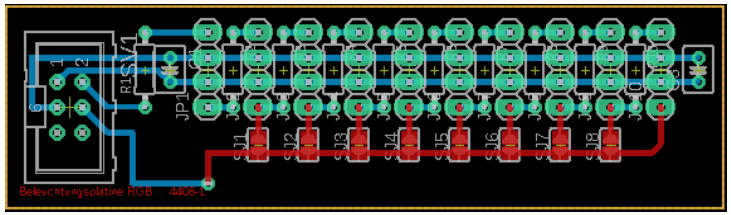

LED Pin 4

LED Pin 1

Wannenstecker:
1 5VDC
2 DIN
3 GND
4 DOUT
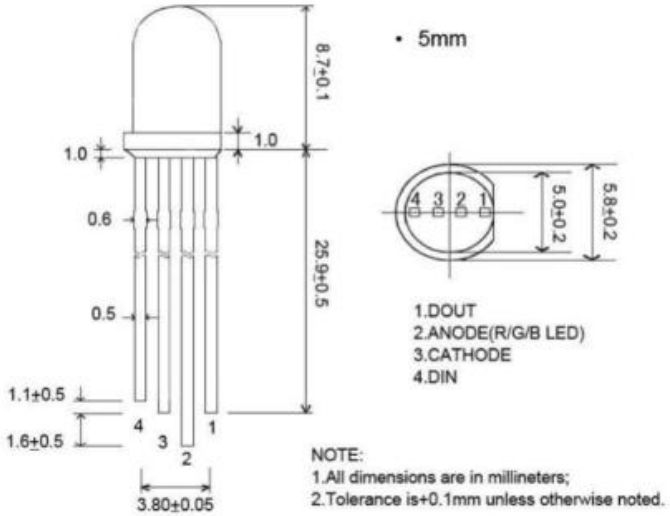
Maße:
Platinenmaß: 80 x 20 mm
Wannenstecker: 9 x 10 mm
4er Stiftleiste: 10 x 2,5 mm
Pin-Nummern **müssen** aufgedruckt sein!!